Узел нижнего подключения радиатора

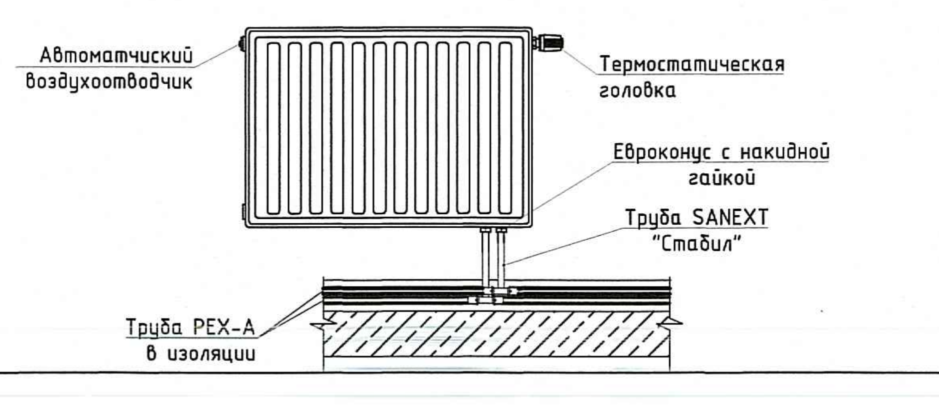

Узел бокового подключения радиатора

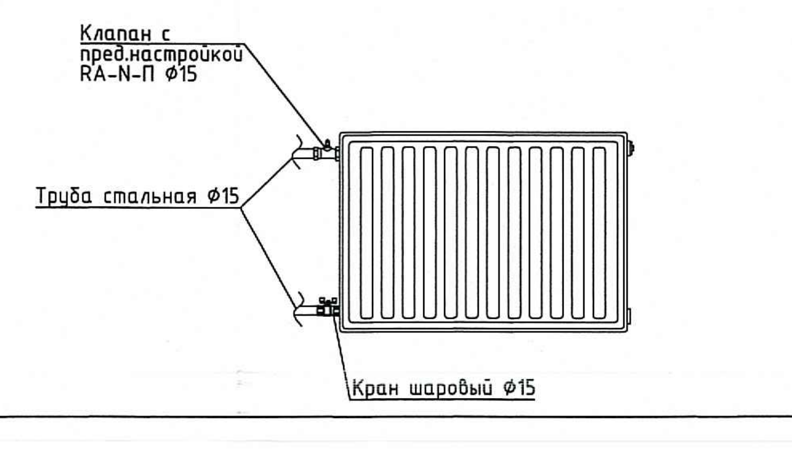

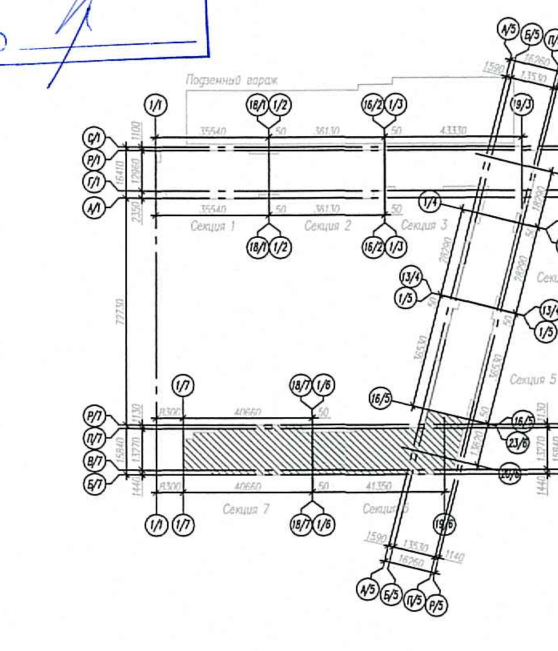

ООО „Созидание"
В производство работ
21 АВГ 2018
должность подпись

ПРОВЕРЕНО
ТЕХНИЧЕСКИЙ ОТДЕЛ
20 АВГ 2018
сотрудник ТО

Примечание:

1. Места размещения коллекторных шкафов для теплого пола согласовать с разделами АР и технологией по ДОО
2. Подводка к радиаторам с нижней подводкой произвести трубой Ø16х2,8

Изм.	Кол.уч.	Лист	N док.	Подп.	Дата	МУР55-ПР/2017 - ОВ Ленинградская обл., Всеволожский р-н, Муниципальное образование "Муринское сельское поселение" Участок № 55 земельный участок кадастровый номер № 47:07:0722001:545
Гл.спец.ОВ	Маслов				07.18	Многоквартирный жилой дом со встроенными помещениями обслуживания и встроенно-пристроенным подземным гаражом, встроенно-пристроенным дошкольным общеобразовательным учреждением, встроенным амбулаторно-поликлиническим учреждением. — Стадия: Р; Лист: 47; Листов:
Разраб.	Соловьев				07.18	
Н.контр.	Соловьев				07.18	Корпус 2. Секции 6 и 7. Отопление. План 1 этажа. — ООО "Архитектурное бюро "Сэтл Сити"

Инв. N подл. | Подпись и дата | Взамен инв. N